Разрез 1-1

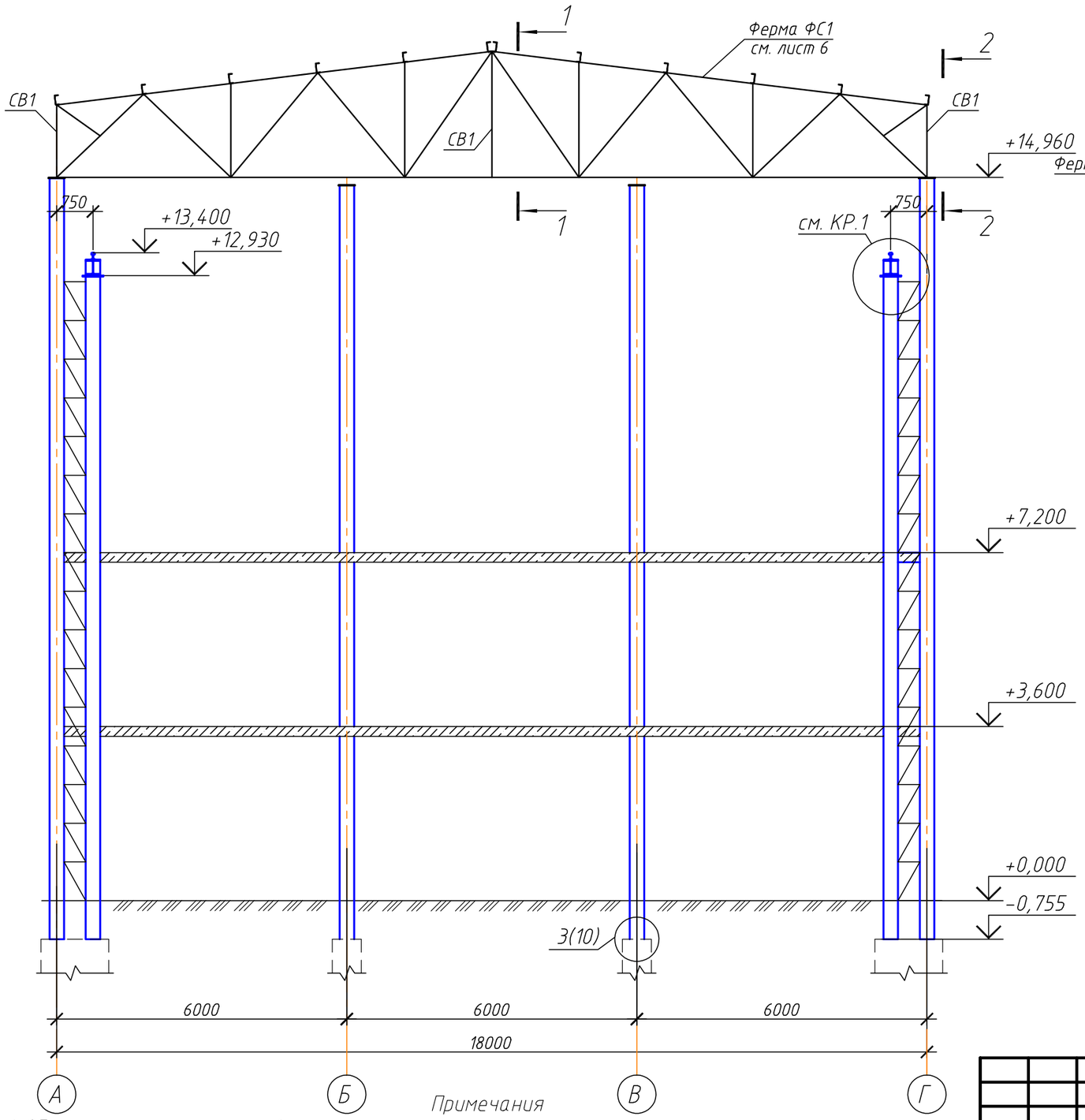

СВ1 (сеч. 1-1)

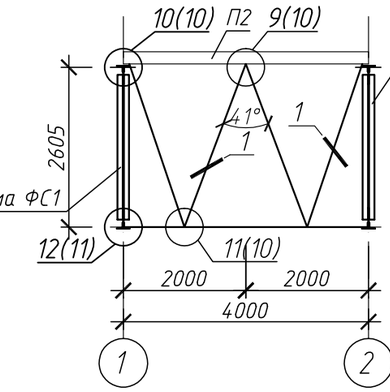

СВ1 (сеч. 2-2)

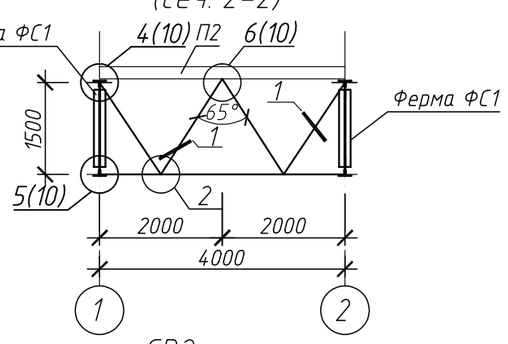

СВ2

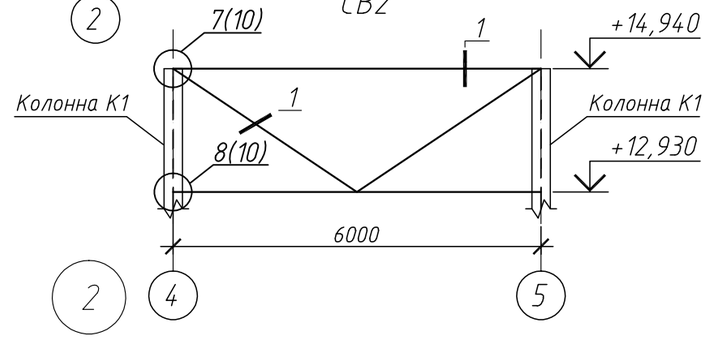

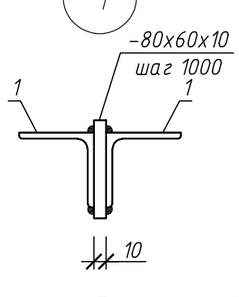

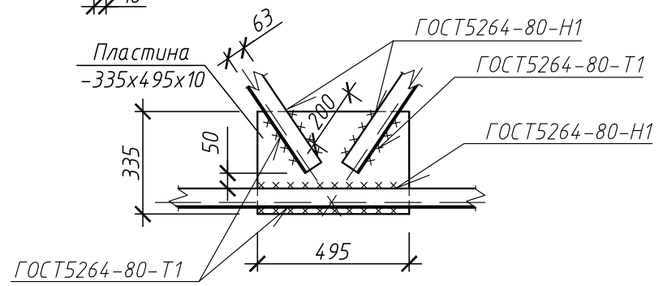

Примечания

1. Общие указания смотри л.1.
2. Разрез 1-1 замаркирован на л.2.
3. Ведомость элементов см.л.8.
4. Узлы крепления колонн к фундаментам см. лист 10.
5. Отметки колонн по низу (-0,755) совпадают с отметкой по верху опорной пластины.
6. Заводские и монтажные швы выполняются в соответствии с требованиями ГОСТ 5264-80. Высоту сварных швов принимать по наименьшей толщине свариваемых элементов. Сварку вести электродами типа Э42 ГОСТ 9467-75 . Способ сварки может быть изменен заводом-изготовителем.

Изм.	Кол. уч.	Лист	№ док.	Подп.	Дата	РНФ 14-29-00172-1-КМ		
						Здание с испытательным стендом по адресу: г.Пермь, ул. Академика Королева, 1		
Разраб.		Лядова				Здание с испытательным стендом	Стадия: Р	Лист: 9 / Листов:
Проверил		Плотников						
Н. контр.		Лядов				Разрез 1-1. Связи СВ1, СВ2.	ИМСС УрО РАН	

Согласовано

Взам. инв. №

Подп. и дата

Инв. № подл.

Формат А3